# FR 1020

| | |
|---|---|
| **AUSZUGSART:** | **seitenstabiler Teilauszug** |
| **MONTAGE:** | seitliche Schubkastenmontage |

| | |
|---|---|
| **EINBAUBREITE:** | **12 mm** |
| **TRAGKRAFT:** | dynamisch bis **30 kg** |

| | |
|---|---|
| **WERKSTOFF:** | Stahl, weiß pulverbeschichtet |

| | |
|---|---|
| **BESTÜCKUNG:** | Massiv-Kunststoffrollen (Delrin*) |

**SPEZIFIKATIONEN:**

- Seitenstabilität durch speziell ausgebildete Profile
- Breitenverstellung integriert für Einbauspiel-Regulierung bis 2 mm
- Doppellochung im Korpusprofil für versetzte Montage an dünnen Zwischenwänden
- Verstärkung des Korpusprofils durch spezielle Lappenausführung
- Langlöcher im Korpus- und Ladenprofil für einfache Höhenjustierung
- Doppelkerbe im Ladenprofil fixiert die Lade im ausgezogenen Zustand
- einseitig zwangsgeführt (links)

*DuPont (TM) Delrin®

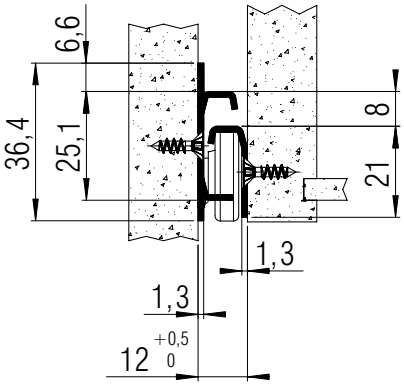


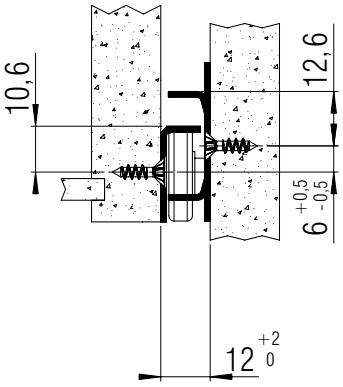


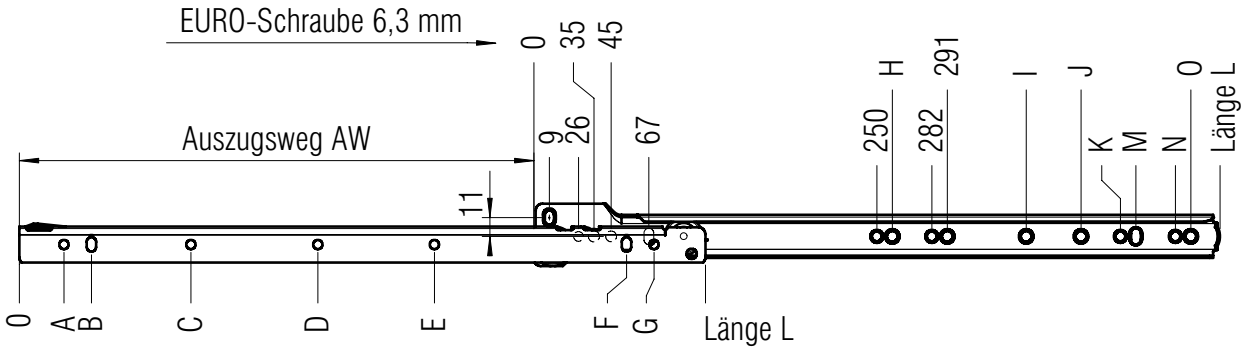


Anschraubbohrungen für 3,5 mm Spax-Schraube / 6,3 mm EURO-Schraube

| L mm | AW mm | A mm | B mm | C mm | D mm | E mm | F mm | G mm | H mm | I mm | J mm | K mm | M mm | N mm | O mm | Gewicht (kg) | Bestellnr. weiß |
|---|---|---|---|---|---|---|---|---|---|---|---|---|---|---|---|---|---|
| **300** | 215 | 46 | 62 | 142 | | | 254 | 270 | | | | | 259 | | | 0,49 | ▸ **3009** |
| **350** | 265 | 32 | 48 | 192 | | | 304 | 320 | | 323 | | | 259 | | | 0,56 | ▸ **3010** |
| **400** | 300 | 50 | 66 | 242 | | | 354 | 370 | 259 | 355 | | 378 | 387 | | | 0,63 | ▸ **3011** |
| **450** | 350 | 36 | 52 | 292 | | | 404 | 420 | 259 | 387 | | 410 | 419 | 442 | | 0,70 | ▸ **3012** |
| **500** | 400 | 22 | 38 | 150 | 342 | | 454 | 470 | 259 | 387 | 419 | 442 | 451 | 474 | 483 | 0,78 | ▸ **3013** |
| **550** | 430 | 40 | 56 | 200 | 392 | | 504 | 520 | 259 | 483 | | 506 | 515 | 538 | | 0,83 | ▸ **3014** |
| **600** | 480 | 26 | 42 | 250 | 442 | | 554 | 570 | 259 | | | 506 | 515 | 538 | 547 | 0,92 | ▸ **3015** |
| **650** | 530 | 44 | 60 | 300 | 492 | | 604 | 620 | 259 | | | 506 | 515 | 538 | 547 | 0,99 | ▸ **3016** |
| **700** | 560 | 30 | 46 | 190 | 350 | 542 | 654 | 670 | 259 | | | 506 | 515 | 538 | 547 | 1,06 | ▸ **3017** |
| Verpackungseinheit: **20 Garnituren im Karton** | | | | | | | | | | | | | | | | | ▸ **prompt lieferbar** |



Fulterer